勝 軒 科 技 有 限 公 司

Sheng Xuan Tech. Corporation

- 新北市中和區圓通路 158 巷 8 弄 8 號 6 樓
- 6F., No.8, Aly.8, Ln.158, Yuantong Rd., Zhonghe Dist., New Taipei City, Taiwan (R.O.C.)
- TEL: 886-2-22465247 FAX: 886-2-22427566

Sheng Xuan LEDFUSE（ LED 防開路保護元件 ）

LFS0402050005 / LFS0402050010 / LFS0402090010 / LFS0402050015 / LFS0402050020 / LFS0603050030

概念 ：

為了以小功率的 LED 達到較高電壓較小電流的低耗功率，LED 常以串聯 + 並聯線路，讓 LED 在照明與指示的應用上達到實用的目的。 但是當其中一顆 LED 損壞呈現開路現象時，將阻礙整個串聯迴路的正常工作 ； 因此為了讓其他正常 LED 能持續工作，需要添加一防開路元器件方能達到此目的。

LEDFUSE

特 點 ：

- LED 串聯迴路防開路使用，防止因一顆開路導致整串不亮。
- 多顆 LED 開路仍可正常點亮其他串聯的 LED
- LEDFUSE 動作後呈現永久短路，可降低再次啟動的工作電壓。
- 亮度減損較其他防開路元件小，功率因素較其他防開路元件較高。
- LEDFUSE 導通後為低電壓之短路狀態，無 Zener 導通後呈現高電壓或破壞後呈開路狀態之問題。
- 節能效果好 ： LEDFUSE 導通後之工作電壓僅為 ： 1 ～ 1.5 VDC
- 有助於提升產品自身品質並降低維修成本。
- 環保 ： 符合 RoHS 及 鹵素 測試要求。
- 耐靜電-ESD 破壞（ IEC ， Contact: ±8KV ）
- 專利設計 ： 台灣專利案號 - 101125223
  中國專利案號 - 201310357682.7

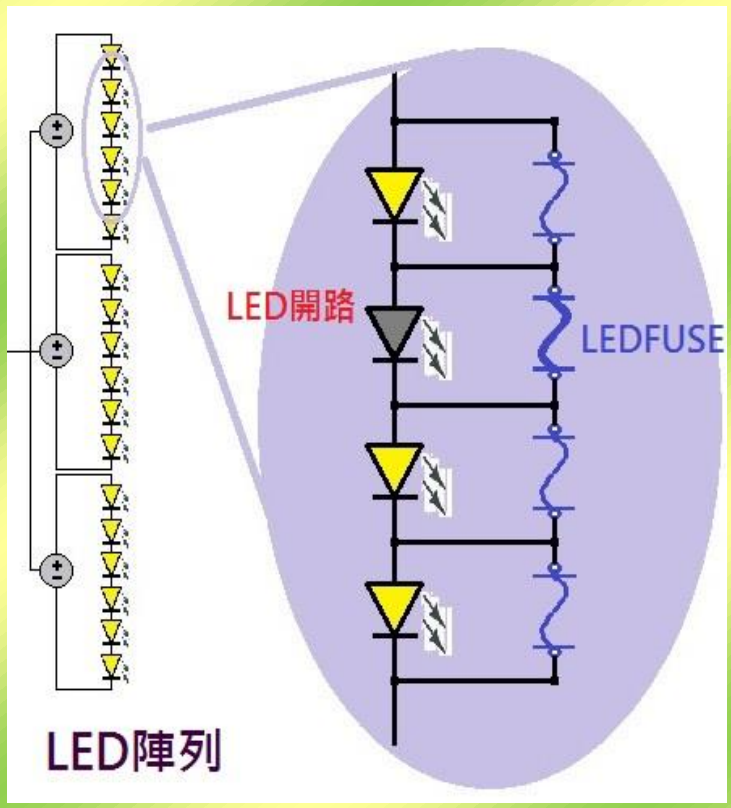

DIMENSIONS（尺寸）:

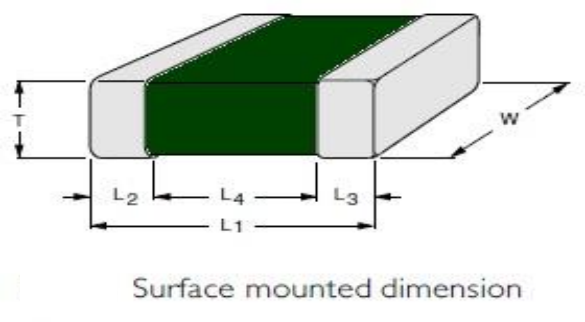

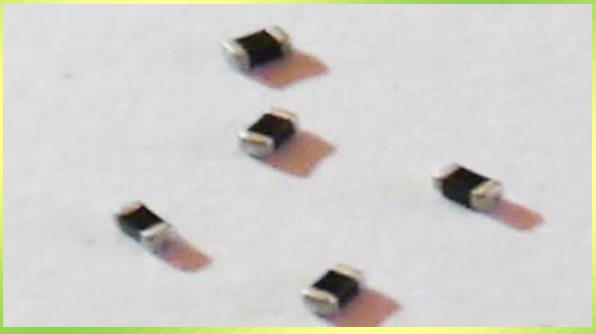

Table 1　Outlines Dimension Table (mm)

TYPE	L1	L2	L3	L4	W	T
0402	1.0 ±0.10	0.15~ 0.30	0.15~ 0.30	0.40 min.	0.5 ±0.10	0.5 ±0.10
0603	1.6 ±0.15	0.20~ 0.60	0.20~ 0.60	0.40 min.	0.8 ±0.15	0.8 ±0.10

THICKNESS CLASSES AND PACKING QUANTITY :

Taping reel dimension : Ø 180 MM / 7 INCH(PAPER)

SIZE CODE	THICKNESS CLASSIFICATION	TAPE WIDTH	QUANTITY PER REEL
0402	0.5 ±0.03 mm	8 mm	10,000
0603	0.8 ±0.1 mm	8 mm	4,000

SPECIFICATION（規格）：

PART NUMBER	LED Watt (W)	D.C (max.) (V)	Trigger time (ms)	Trigger voltage(V) (max.)	**Driving Voltage**(V) (max)	Allowable current (mA)	Leakage Current (µA)
LFS0402050005	0.3~0.7	5	0~200	20	1~1.5	150~220	10
LFS0402050010	0.7~1.3	5	0~200	20	1~1.5	200~400	10
LFS0402090010	0.7~1.3	9	0~200	20	1~1.5	150~350	10
LFS0402050015	1.2~1.8	5	0~200	20	1~1.5	330~550	10
LFS0402050020	1.6~2.4	5	0~200	20	1~1.5	450~750	10
LFS0603050030	2.2~4.1	5	0~200	20	1~1.5	600~1100	10

- Insulating resistance (before activation): 1MΩ
- Resistance after activation: Less than 5Ω